ARTICOLO N°

MODELLO N°

NOME

SIS #

AIA #

Preparazione Statica Pensile con 1 portina battente - 600 mm



121880 (TAP1B6) Pensile da 600 mm con 1 porta a battente

Descrizione

Articolo N°

Costruito interamente in acciaio AISI 304. Rinforzo longitudinale frontale e posteriore. La porta ha al suo interno un pannello fonoassorbente ed e' fissata con cerniere in acciaio AISI 304 che consentono un'apertura di 180°. Sistema di giunzione nell'angolo interno a 45°. Mensola centrale in acciaio AISI 304, con doppia piega interna per eliminare eventuali fessure tra I pannelli laterali e quello posteriore, regolabile in altezza in 3 posizioni con un supporto in acciaio per evitare la distorsione.

Approvazione:

Caratteristiche e benefici

- Estremamente facile da pulire grazie all'assenza di angoli taglienti.

Costruzione

- Barra di rinforzo longitudinale in acciaio, 15/10 di spessore, con sezione a "C" posta frontalmente e posteriormente.
- Le parti interne che sostengono la struttura sono inclinate di 45 ° gradi tra i pannelli laterali e lo schienale.
- Ripiano intermedio alto 30 mm in acciaio inox AISI 304 regolabile in altezza im 3 posizioni con doppia piega per eliminare eventuali fessure tra i lati e il retro.
- Le porte battenti, con pannello interno fonoassorbente, sono fissate con cerniere in acciaio AISI 304 con un grado di apertura di 180°.
- Corpo alto 660 mm circondato da una struttura in acciaio inox.
- Costruito interamente in acciaio inox AISI 304 con finitura Scotch Brite.

Accessori opzionali

- Kit illuminazione composto da 1 lampada alogena per pensili da 600 — PNC 855803 ❑

Preparazione Statica
Pensile con 1 portina battente - 600 mm

Fronte

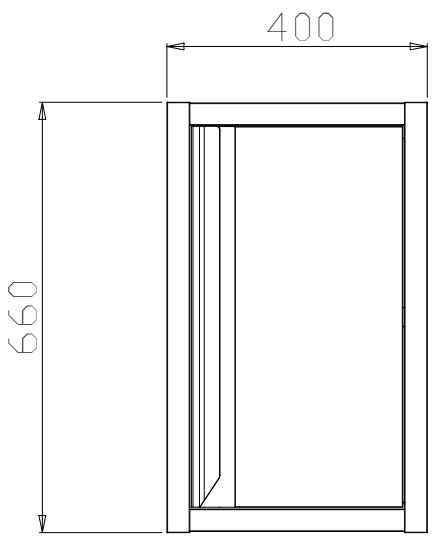

Lato

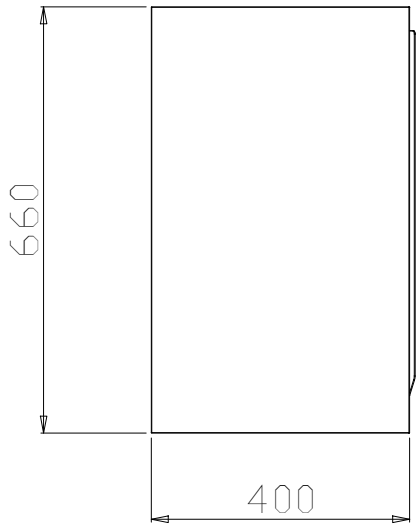

Alto

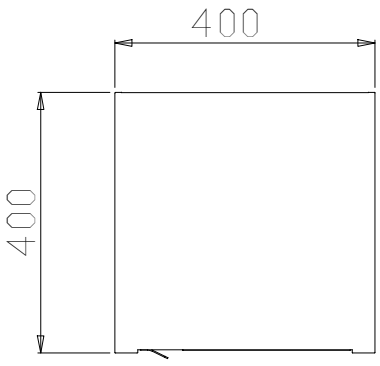

Informazioni chiave

Larghezza armadio:	
121880 (TAP1B6)	530 mm
Profondità armadio:	350 mm
Altezza armadietto:	570 mm
Numero porte:	1
Tipo di porta:	Cernierato
Materiale armadio:	AISI 304
Tipo di manuglia:	AISI 304
Dimensioni esterne, larghezza:	600 mm
Dimensioni esterne, profondità:	400 mm
Dimensioni esterne, altezza:	660 mm
Peso netto:	40 kg

L'azienda si riserva il diritto di apportare modifiche ai prodotti senza preavviso